Tea, Schwedenofen / poêle

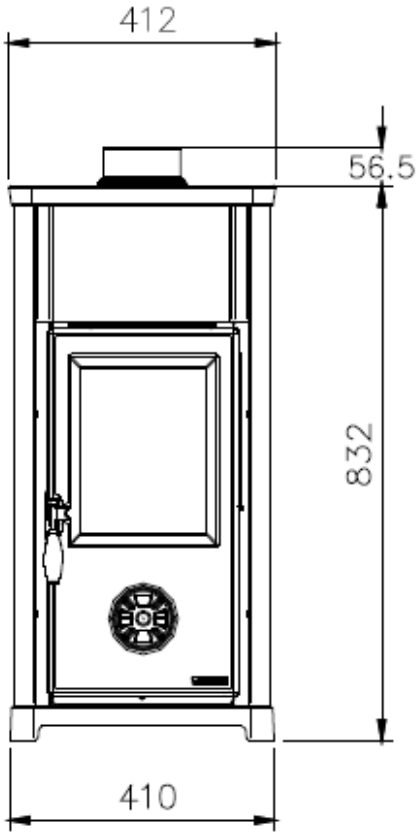

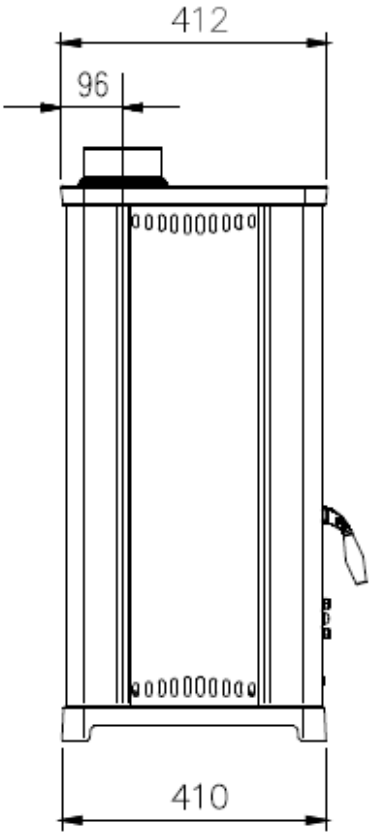

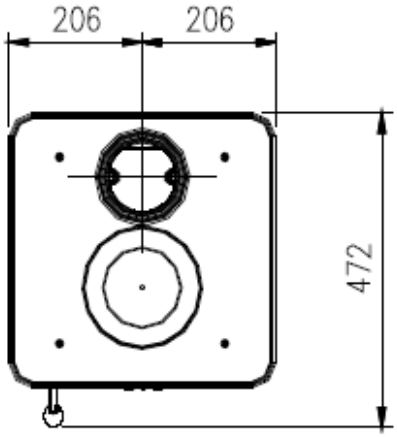

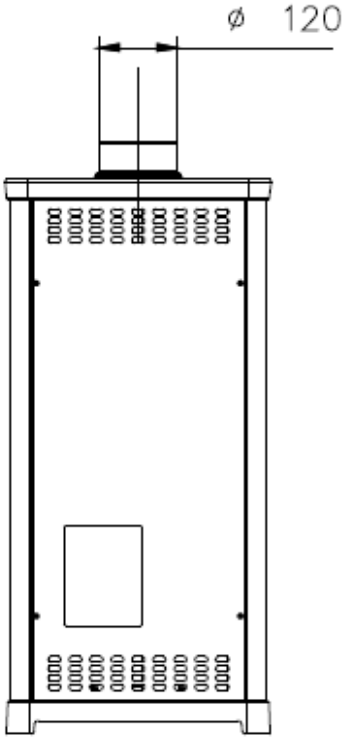

B

www.alpinofen.ch

Alpinofen AG
Ziegelackerstrasse 11a
3027 Bern
T 031 992 13 13 . F 031 992 91 30

Alpinofen Import AG
Am Dorfbach 38
8308 Illnau
T 052 355 30 10 . F 052 355 30 15

Alpinofen Romandie Sàrl
Route du Pré du Bruit 2
1844 Villeneuve
T 021 965 13 65 . F 021 965 13 67